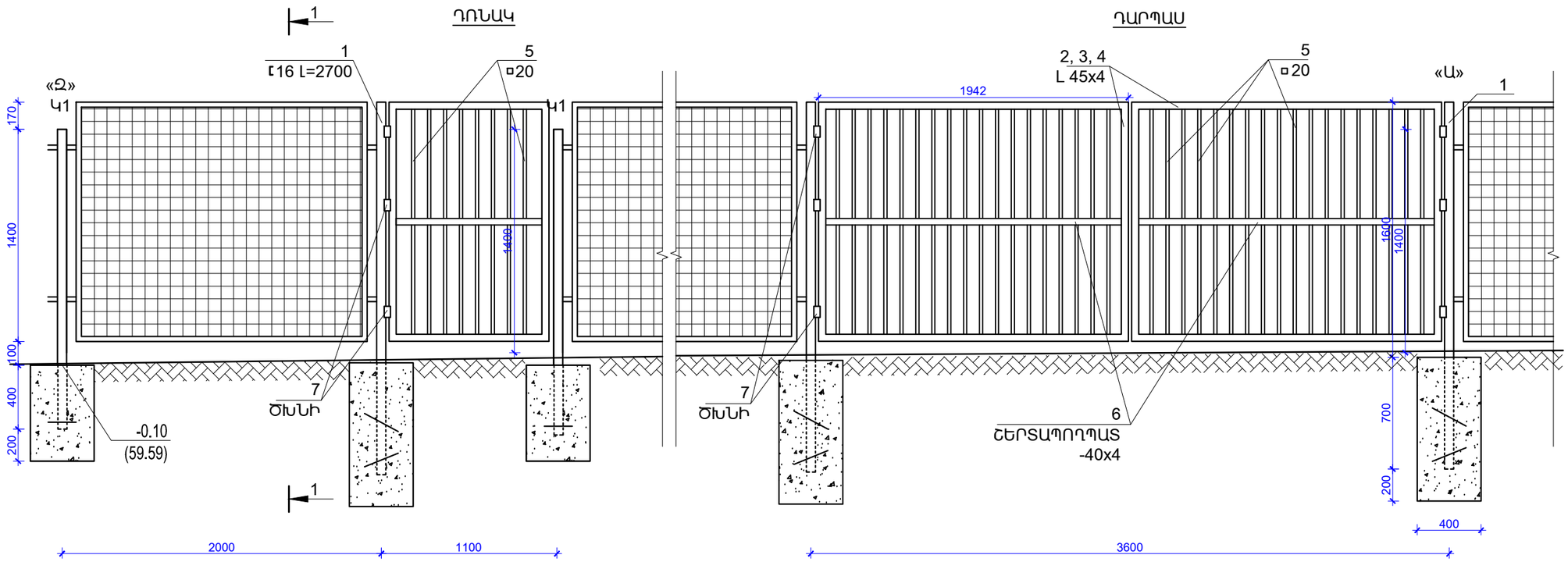

ԿՏՐՎԱԾՔ «1-1»

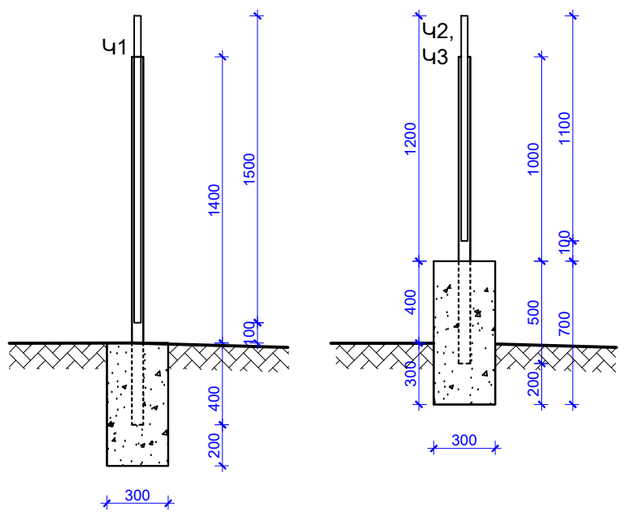

ՀԱՆԳՈՒՅՑ «Ա»

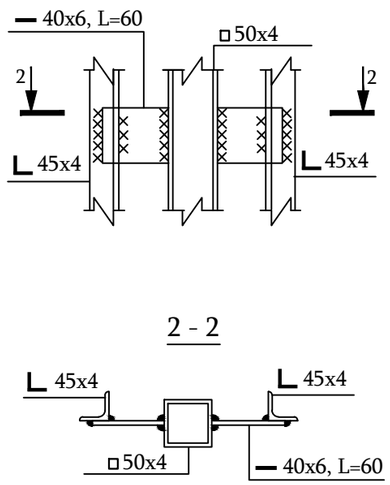

ԴՌՆԱԿ_ԴԱՐՊԱՍԻ ՏԱՐՐԵՐԻ ՄԱՍՆԱԳԻՐ						
Հ/Հ	ՊՐՈՖԻԼ	ԱՆՎԱՆՈՒՄԸ	ՉԱՓ. ՄԱԻԿ	ՔԱՆԱԿ	ՔԱՇԸ ԿԳ	
					ՄԻԱՎ	ԸՆԴԱՄԵՆԸ
1	◻ 100x4	Մետ. խողովակ L=2600	գմ	7.8	11,7	91.5
2	L 70x4	Մետ. անկյունակ L=1745	գմ	7.0	5.38	37.6
3	L 70x4	Մետ. անկյունակ L=1000	գմ	2.0	5.38	10.8
4	L 45x4	Մետ. անկյունակ L=1500	գմ	9.0	2.73	24.6
5	◻ 20	Մետաղ. խողովակ L=1410	գմ	62.0	1.08	67.0
6	— 40x6	Շերտապողպատ	գմ	4.9	1.88	9.1
7		Ծխնի	հատ	9		
	Φ12 A500C	Մետաղյա ձող L=350	գմ	2.10	0.888	1.9
		Բետոն B15դասի	մ³	0.3		
ԸՆԴԱՄԵՆԸ						240.5

ԾԱՆՈԹՈՒԹՅՈՒՆ

1. ԷԼԵԿՏՐՈԵՌԱԿՑՄԱՆԿԱՐԵՐԻ ՀԱՍՏՈՒԹՅՈՒՆԸ ԸՆԴՈՒՆԵԼ, ԵՌԱԿՑՎՈՂ ԷԼԵՄԵՆՏՆԵՐԻ ՀԱՍՏՈՒԹՅՈՒՆԻՑ ՓՈՔՐԻՆ ՀԱՎԱՍԱՐ: ԵՌԱԿՑՈՒՄԸ ԻՐԱԿԱՆԱՑՆԵԼ Ֆ-42Ա ՏԻՊԻ ԷԼԵԿՏՐՈԴՆԵՐՈՎ:

ԾՐԱԳՐԻ ԱՌԱՋԱԴՐԱՆՔ՝ ՏՄԱԳՄ-01				ՏԱՎՈՒՇԻ ՄԱՐԶԻ ԱՐԾՎԱԲԵՐԴ ԳՅՈՒՂԻ ՄԱՆԿԱՊԱՐՏԵԶԻ ԿԱՌՈՒՑՄԱՆ ՆԱԽԱԳԾԻ ՏԵՂԱԿԱՊՈՒՄ			
ՆԱԽԱԳԾ.	Տ. ԱՂԱՍԱՐՅԱՆ			ՃԱՐՏԱՐԱՊԵՏԱԿԱՆ ԼՈՒԾՈՒՄՆԵՐ	ՓՈՒԼ	ԹԵՐԹ	ԹԵՐԹԵՐ
ՆԱԽԱԳԾ.	Թ. ՀՄԱՅԱԿՅԱՆ				ԱՆ	ՃԼ-34	34
ՆԳՃ	Գ. ՀՈՎՀԱՆՆԻՍՅԱՆ			ԴՌՆԱԿ-ԴԱՐՊԱՍ, ՄԵՏԱՂԱԿԱՆ ՑԱՆԿԱՊԱՏԻ ՀԱՏՎԱԾ	INTER energo	ՌՆՏԵՐ էներգիա ՍՊԸ	
ՊԱՇՏՈՆ	ԱԶԳԱՆՈՒՆ	ՍՏՈՐԱԳՐ.					